Lancaster B Mk.I/B Mk.III interior

eduard

73 687

1/72

detail set for 1/72 AIRFIX kit • sada detailů pro stavebnici 1/72 AIRFIX

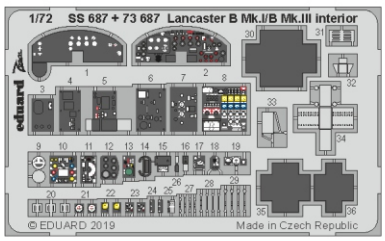

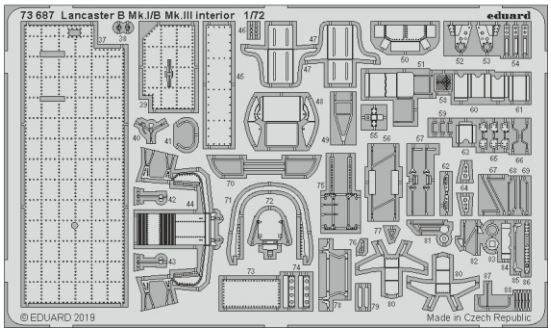

- APPLY EXPRESS MASK AND PAINT BEFORE GLUING / POUŽÍT EXPRESS MASK NABARVIT PŘED SLEPENÍM
- SYMETRICAL ASSEMBLY / SYMETRICKÁ MONTÁŽ
- REMOVE / ODSTRANIT
- GRIND / OBROUSIT
- DRILL HOLE / VRTAT OTVOR
- 1 COLORED ETCHED PARTS / LEPTANÉ BAREVNÉ DÍLY
- 1 ETCHED PARTS / LEPTANÉ NEBAREVNÉ DÍLY
- 1 ORIGINAL KIT PARTS / PŮVODNÍ DÍLY STAVEBNICE
- BEND / OHNOUT
- OPTION / VOLBA
- REPLACE / NAHRADIT

ORIGINAL KIT PARTS / PŮVODNÍ DÍLY STAVEBNICE	PHOTO-ETCHED PARTS / LEPTANÉ DÍLY	PARTS TO BE REMOVED / DÍLY K ODSTRANĚNÍ	FILL / TMELIT

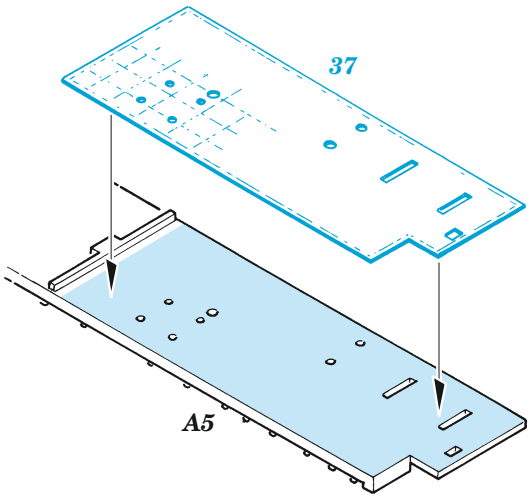

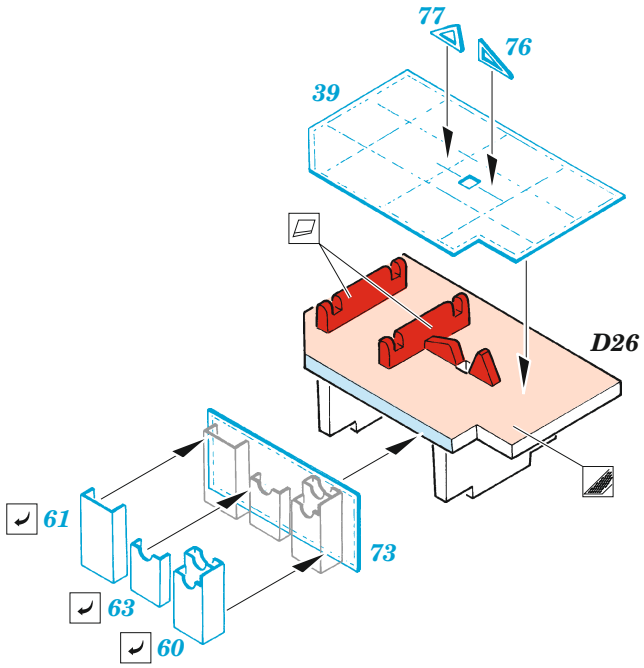

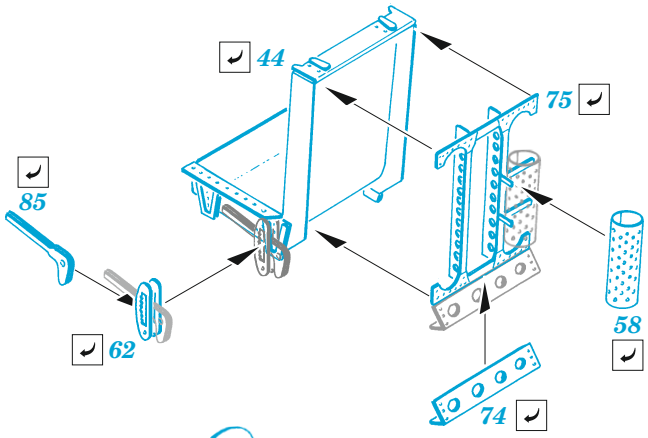

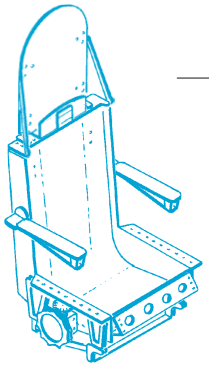

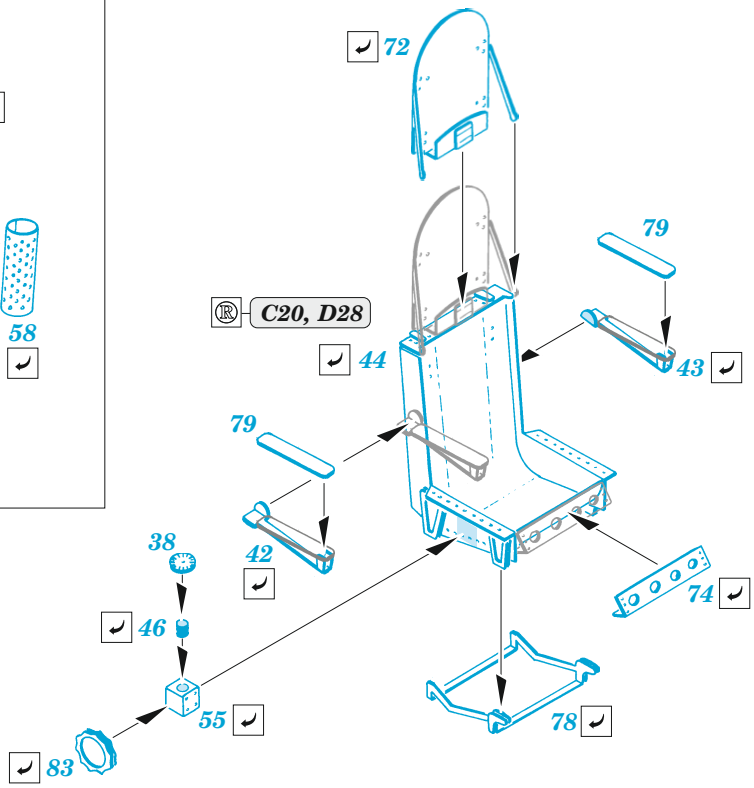

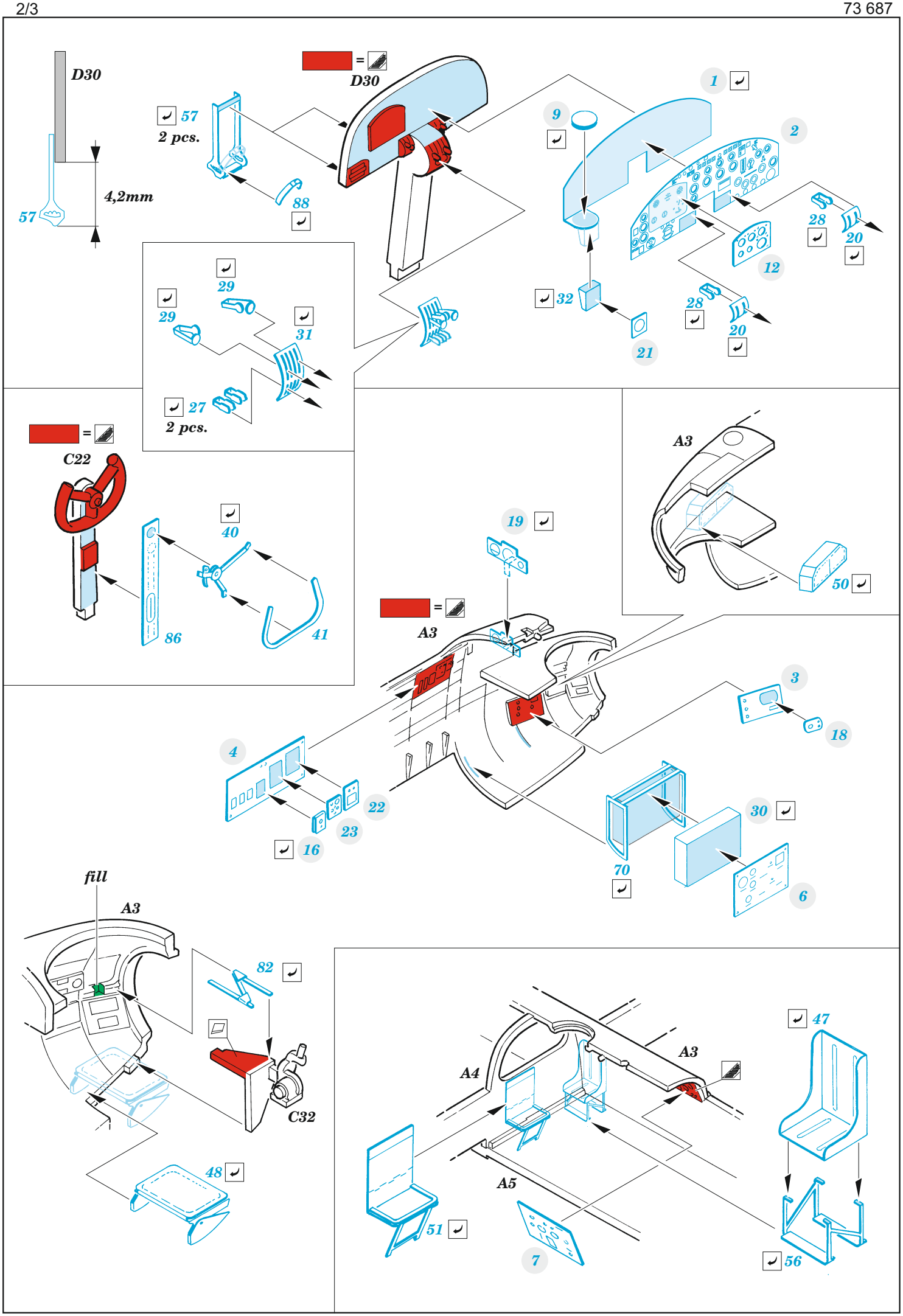
D30
4,2mm
57
57
2 pcs.
88
D30
1
9
2
28
20
12
32
21
28
20
29
29
31
27
2 pcs.
C22
40
86
41
A3
50
19
A3
3
18
4
22
23
16
30
70
6
fill
A3
82
C32
48
A4
A3
47
A5
51
7
56

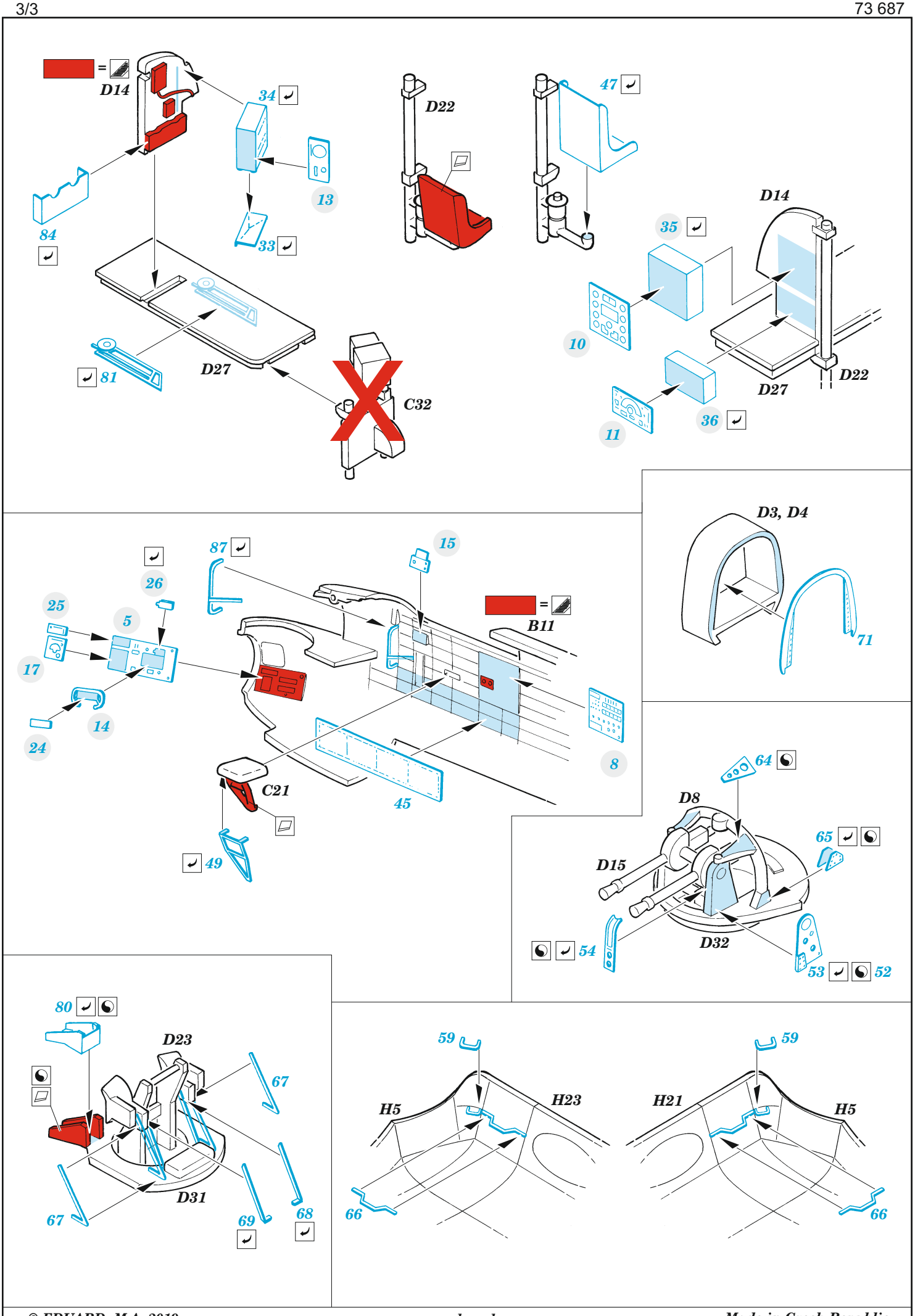
D14
34
13
33
84
81
D27
C32
D22
47
35
10
36
11
D14
D22
D27
D3, D4
71
87
15
26
25
5
17
14
24
B11
8
C21
45
49
64
D8
65
D15
54
D32
53
52
80
D23
67
67
D31
69
68
59
H5
H23
66
59
H21
H5
66